קלנועית

EZ RAIDER LW

מדריך למשתמש

DS raider LTD

מדריך למשתמש

שלום רב,

חברת DSRaider LTD מברכת אותך על רכישת קלנועית EZRaider והצטרפותך לקהל משתמשי ה- EZRaider.

אנו מודים לך על האמון ומאחלים לך שימוש בטוח ומהנה.

במדריך זה מופיע מידע חשוב הנוגע לתפעול ה- EZRaider לבטיחות ולשמירה על מכלוליו. יש לקרוא היטב את המידע המוצג במדריך ולהקפיד על קיום ההוראות המופיעות בו, כדי להבטיח שימוש נעים, מהנה ובטיחותי וכדי לשמור על תכונות כלי הרכב לאורך זמן.

ה- EZRaider הינו כלי רכב חשמלי, המיועד לקהל רחב ומגוון כולל בעלי מוגבלויות המחפשים פתרון נוח וזמין ליניידות עירונית. קלנועית EZRaider להבדיל מקלנועיות סטנדרטיות בעלת עבירות גבוהה יותר ולכן גם מתאימה לנסיעה בדרכים לא סלולות.

על פי חוקי מדינת ישראל מוגדר ה- EZRaider כקלנועית ועל כן מחוייב הרוכב לפעול ע"פ הנחיות משרד התחבורה.

ה- EZRaider הוא כלי רכב אינטואטיבי שאינו מצריך הכשרה, הוא נייד וקל לשינוע, יכול לשאת משקל של עד 150 ק"ג והוא יכול להגיע לטווח של עד 40 ק"מ בהתאם לתוואי ותנאי השטח.

תכנונו המוקפד של ה- EZRaider ומערכת המתלים החדשנית הרשומה כפטנט מעניקים לכלי יכולת תמרון והיגוי ללא תחרות ואת היכולת לרכב בכל שטח מורכב, ביער, בחול, בשלג בשטח עירוני ובמעברי מים של עד 15 ס"מ בלבד.

מדריך זה הינו חלק בלתי נפרד מה- EZRaider וכולל תעודת האחריות של הכלי.

יש לקרוא את הוראות המדריך טרם שימוש בכלי.

המידע במדריך וההנחיות הן בלשון זכר מטעמי נוחות כתיבה בעברית בלבד. המידע המוצג במדריך עשיר ומפורט, אך במידה ונפלה טעות, או שמידע כלשהו חסר במדריך, יש לפנות אל שרות הלקוחות בטלפון : 058-7667028, בכתובת הדוא"ל info@ezraider.com או באתר האינטרנט www.ezraider.com לאיתור נקודת השירות הקרובה.

בישראל נמכר דגם "קלנועית" בלבד

فى اسرائيل يباع نوع " كلنوعيت " فقط

תוכן עניינים

היכרות כללית EZRaider	4
מתגים ופקדים	7
זיהוי ה- EZRaider	8
הוראות בטיחות לנהיגה	8
בדיקות לפני תנועה	9
נהיגה	10
טעינה	12
הובלה	12
אחסון	13
ניקוי	13
תחזוקה	13
איתור תקלות	16
החלפת תקר	17
מנגנון כיסא	17
מנגנון כידון	17
אביזרים נלווים	18

היכרות כללית EZRaider LW

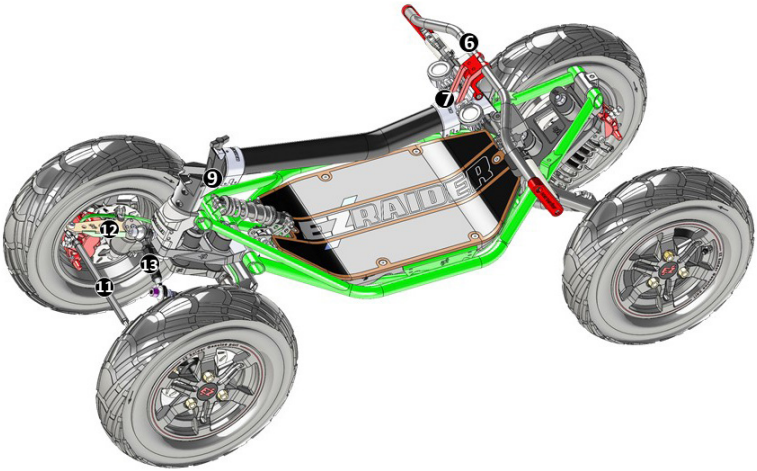

1. מצערת
2. מתג הפעלה
3. מתגים
4. מנוף בלם קדמי + בלם חניה
5. מנוף בלם אחורי +בלם חניה
6. מגן בר קדמי (אופציה)
7. תאורת דרך
8. מוט היגוי
9. מנגנון קיפול מוט היגוי
10. בלם (קיים בלם בכל גלגל)
11. מוט קישור ארוך
12. זרוע היגוי
13. מוט קישור קצר
14. מערכת גומיות קדמית
15. מערכת גומיות אחורית
16. בולם שמן קדמי + קפיץ
17. בולם שמן וגז אחורי + קפיץ
18. משטח עמידה ותא סוללה (סוללת ליתיום ION)
19. שלדה
20. גאנט 10
21. אום סגירת גלגל
22. צמיג 10-120/90
23. כסא

מפרט טכני EZRaider LW

אורך	161 ס"מ	קוטר דיסק	170 מ"מ 2x
רוחב	67 ס"מ	יכולת טיפוס בנסיעה	30 מעלות
גובה	126 ס"מ	תאורה קידמית	לד לבן 2x
גובה מקופל	66.4 ס"מ	יכולת טיפוס בעמידה	15 מעלות
משקל	95 קילו	מחזורי טעינה	עד 500
מנוע	1200W x 2	משקל נשיאה	150 ק"ג
מרווח גחון	19 ס"מ	טווח נסיעה מקסימלי	עד 40 ק"מ
סוג סוללה	Lithium-Ion	זווית גישה	90 מעלות
נסיעה בשיפועי צד	30 מעלות	זווית נטישה	90 מעלות
סוללה	60V/1740w/h	הנעה אחורית	4X2
מהלך מתלה	עד 50 ס"מ		

היכרות חלק אחורי

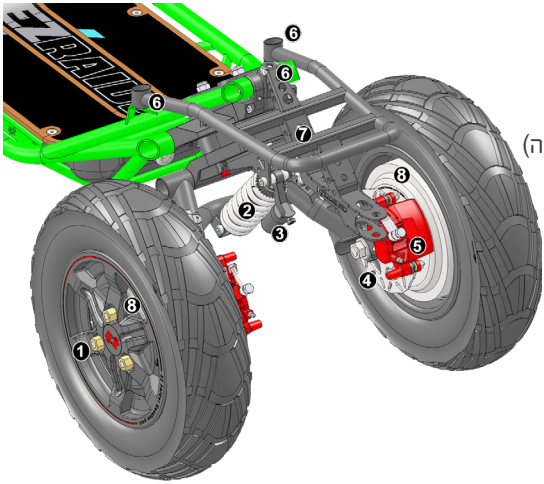

1. ברגיי סגירת גלגל
2. בולם שמן וגז אחורי + קפיץ
3. נקודת כיוון בולם
4. צלחת דיסק
5. בלם
6. נק' חיבור בין סבל ל- EZraider
7. סבל ציוד, דגם EZraider (אופציה)
8. מנוע

היכרות חלק תחתון

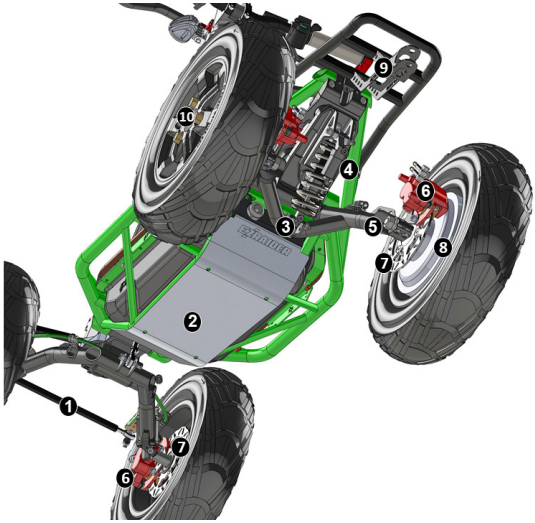

1. מוט קישור ארוך
2. מגן גחון (אופציה)
3. כיוון בולם אחורי -בורג תחתון
4. כיוון בולם אחורי - בורג עליון
5. אום מנוע מרכזי
6. בלם
7. צלחת דיסק
8. מנוע

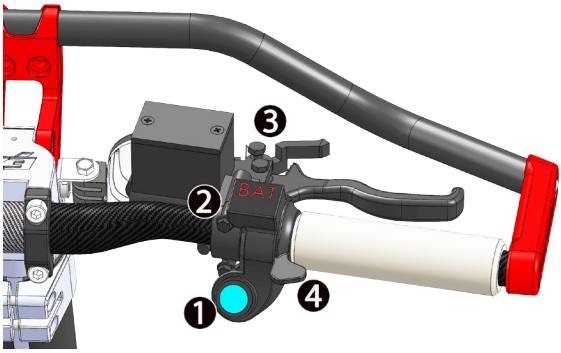

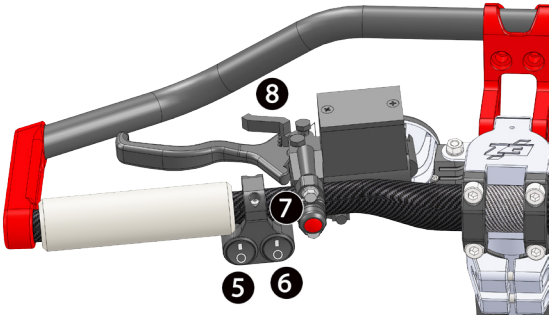

1. מפתח הפעלה (OFF - כבוי, ON - פועל)
2. מחוון מתח סוללה (חיווי רציף של מתח הסוללה. החיווי נע בין 66V לסוללה מלאה, לבין 52V שבו מופעלת הגנת סוללה וה-EZRaider עובר למצב OFF).
3. מנוף בלם חניה קדמי
4. מצערת
5. בורר מצבי נסיעה - לא פעיל
6. מתג אורות (-0 כבוי, -1 פועל)
7. מתג נסיעה לאחור
8. מנוף בלם חניה אחורי

אזהרה!

EZRaider מצויד במערכת הנעה חשמלית במתח 60V. חל איסור מוחלט לגעת, לפרק או לתחזק רכיבי הנעה והולכת חשמל על ידי מי שאינו הוסמך ע"י החברה לפעולות אחזקה במערכת החשמל ובמערכת הנעה חשמלית! בכל מקרה של תקלה, או נזק לרכיבי הנעה יש לפנות למרכז שירות מורשה.

זיהוי ה- EZRAIDER

לכל EZRaider יש מספר שלדה יחודי לו, מספר השלדה נמצא במדבקה בחלקה הקדמי של השלדה, בנוסף מספר השלדה מוטבע בחלק האחורי של השלדה. בכל פניה לשרות הלקוחות יש לציין את מספר השלדה.

1. מדבקה עם מספר שלדה.
2. מספר שלדה מוטבע.

הוראות בטיחות לנהיגה

1. יש לקרוא היטב את המדריך למשתמש, את הנחיות הבטיחות ואת האזהרות השונות לפני השימוש ב-EZRaider.
2. יש לעשות שימוש ב-EZRaider רק כאשר המפעיל כשיר לנהיגה. אין לנהוג כאשר המפעיל נמצא תחת השפעת אלכוהול, או חומרים אשר פוגעים בצלילות דעתו של המפעיל.
3. על מנת לשמור על בטיחות הרוכב מומלץ להשתמש בקסדת מגן, משקפי מגן, כפפות רכיבה, מגני מרפקים ומגני ברכיים.
4. השימוש ב-EZRaider מוגבל לגיל 16 ומעלה או בהתאם לרגולציה המקומית.
5. לפני השימוש יש לוודא כי אין מגבלה בתנועת הידיים ואצבעות הידיים של המפעיל וכי המפעיל מסוגל לעמוד באופן יציב.
6. יש לוודא כי מנגנון קיפול הכידון מהודק ולא קיים חופש.
7. בדוק את נתיב הנסיעה וודא כי הוא מתאים לתנועת ה-EZRaider.
8. ציית לכל החוקים, התמרורים והתקנות אשר תקפים לגבי הנהיגה ב-EZRaider ולגבי הדרך.
9. נהג תמיד במהירות התואמת את תנאי הדרך.
10. הימנע מפגיעה בעצמים, או במשתמשי דרך אחרים.
11. בעת נסיעה בירידה יש לעשות שימוש בבלימה מחוללת אנרגיה ובמנוף הבלם, על מנת להאט את מהירות הנסיעה.
12. שמור את כל אברי הגוף על גבי ה-EZRaider בעת הנסיעה. אין לרדת מה-EZRaider, או להוריד רגל אחת, כאשר ה-EZRaider נמצא בתנועה. יש לרדת מה-EZRaider רק לאחר שה-EZRaider הגיע לעצירה מוחלטת והנהג הפעיל את בלם החניה והעביר את מפתח ההפעלה למצב כבוי.

בדיקות לפני תנועה

בדיקה יומיומית לפני השימוש ב-EZRaider תשמור על תקינותו ועל בטיחות הנסיעה.

אזהרה!

במידה ואותרה תקלה, או חשד לכשל אין לעשות שימוש ב-EZRaider, **אלא רק לאחר תיקון על ידי מרכז שרות מוסמך!**

1. תקינות כללית: בדיקה ויזואלית לגבי מצב ה-EZRaider, על מנת לאתר מראה חריג, או כשל מהותי.
2. מדבקות: כל מדבקות האזהרה שלמות וקריאות.
3. ברגים אומים: בדיקת כל האומים והברגים הניראים לעין. אם משתחררים לפנות למרכז שירות.
4. מתגים ופקדים: בדוק שלמות ותקינות מתגים ופקדים. בדוק תקינות פעולת המצערת, ידית הבלם ובלם החניה. בדוק את תקינות מהלך הכידון לשני הצדדים.
5. כבלים וחוטים: בדוק שלמות חיווט חשמלי וכבלי הפעלה ובלימה.
6. היגוי: ודא כי מוט ההיגוי נעול במצב פתוח וכי מנגנון נעילת הקיפול מהודק היטב.
7. בלמים: בדוק שלמות ותקינות הבלמים. וודא כי אין נזילה של נוזל הידראולי ממערכת הבלימה.
8. משטח עמידה: בדוק שלמות משטח העמידה. בדוק כי ציפוי מונע ההחלקה תקין ושלם.
9. שלדה ומתלים: בדוק שלמות שלדת ה-EZRaider ורכיבי המתלה. וודא כי אין סדקים, או חבלות משמעותיות. בדוק שלמות גומיות המתלה.
10. מערכת חשמל: בדוק את שלמות ותקינות הפנסים. בדוק את שלמות תא אחסון הסוללה ושקע הטעינה. בדוק את שלמות כבלי ההזנה והשליטה. בדוק כי ציפוי הבידוד אינו משופשף, קרוע, או חסר. בדוק את שלמות מחברי החשמל.
11. צמיגים וחישוקים: בדוק את שלמות ותקינות הצמיגים ואת לחץ האוויר בצמיגים כמפורט בטבלה.

טבלה לחצי אויר	EZRaider
נסיעה בדרכים סלולות	8 PSI
נסיעה בשטח קשה	5 PSI
לחץ אוויר מינימלי	4 PSI
לחץ אוויר מקסימלי (לצורכי אחסנה ומשלוח)	30 PSI
הערה: כאשר נוסעים בתנאי שטח קשים ובלחץ אוויר נמוך, מומלץ למלא חומר מונע תקרים בתוך הצמיג. נסיעה בלחץ אוויר נמוך מעלה את צריכת האנרגיה	

נהיגה

1. ודא כי ה-EZRaider ניצב על קרקע ישרה, בלם החניה משולב וכי אין בסביבה הקרובה ל-EZRaider עצמים, מכשולים, בעלי חיים, או בני אדם העשויים להיפגע מתזוזתו.
2. אחוז בשתי ידיים בכידון ה-EZRaider ועמוד על משטח העמידה, עם רגליים ישרות בפיסוק ברוחב האגן.
3. סובב את מפתח ההפעלה למצב פועל.
4. וודא כי מתח הסוללה תקין על ידי בדיקת מחוון מתח סוללה.
5. סובב את המצערת בעדינות בעזרת אגודל ימין, התחל בנסיעה וכוון את ה-EZRaider בעזרת הכידון. משוך את הידית הימנית לכיוון גופך לשם פניה ימינה. משוך את הידית השמאלית לכיוון גופך לשם פניה שמאלה.
6. בלימה: הרפיה מהמצערת בעת תנועה מפעילה בלימה מחוללת אנרגיה, אשר מאטה את ה-EZRaider בד בבד עם טעינת סוללת ההינע. לצורך עצירה מוחלטת יש למשוך את מנופי הבלם.
7. כדי לעצור את ה-EZRaider בעליה יש להרפות מהמצערת ולמשוך את ידית הבלם ולהחזיקה במצב זה. **אין לעצור בעליה על ידי הפעלת לחץ קבוע על המצערת!**
8. על מנת לנסוע לאחור יש לעמוד במקום וללחוץ על מתג נסיעה לאחור, בד בבד עם סיבוב המצערת. **אזהרה: נסיעה לאחור מסוכנת! יש לנסוע לאחור למרחק המינימלי האפשרי, במהירות איטית בלבד ותוך מתן שימת לב לבטיחות התנועה!**
9. במצב בוא נעשה קיפול לכידון ה- EZRaider יש לבצע הידוק של המנגנון לאחר 500 מטר ראשונים של נסיעה.
10. בסיום הנסיעה יש לעמוד על קרקע ישרה, לנעול את בלם החניה, לסובב את מפתח ההפעלה למצב כבוי ולרדת בזהירות ממשטח העמידה.

אזהרה!

1. בעת הנהיגה יש לאחוז את הכידון בשתי ידיים. אין לנהוג כאשר רק יד אחת אוחזת בכידון!
2. יש לנהוג בזהירות בעת תחילת תנועה מעמידה במקום. יש להפעיל את מנוף המצערת בעדינות!
3. עזיבת בלם בזמן שהמצערת לחוצה עלולה לגרום לאובדן שליטה על הכלי.
4. מהירות סיבוב הכידון צריכה להיות ביחס הפוך למהירות הנסיעה. בעת נהיגה בקו ישר במהירות, יש להפנות את הכידון בעדינות רבה! סיבוב מהיר של הכידון בתנאים אלה עשוי לגרום לאיבוד שליטה ולהתהפכות!
5. אין לבצע נסיעה בעומק מים של יותר מ- 15 ס"מ. נסיעה בגובה רב מזה עלולה לגרום לחדירה של מים לתוך מערכת החשמל וגרימת נזק בלתי הפיך ל- EZRaider
6. בתנאי רטיבות ובוץ ביצועי מערכת הבלימה נפגמים. כאשר מורגשת ירידה בביצועי הבלימה יש ללחוץ על מנוף הבלם מספר פעמים על מנת לייבש את הבלמים ולהימנע מנהיגה במהירות גבוהה.
7. בוץ על משטח העמידה עלול לגרום להחלקת המפעיל ולאיבוד שליטה. אין לנהוג כאשר משטח העמידה מכוסה בוץ!
8. יש להימנע לחלוטין ממצב בו הנוהג ב- EZRaider לוחץ על מצערת הגז ואחד ממנועי הכלי אינו מסתובב כתוצאה מעומס יתר. במצב זה יש להרפות מהמצערת ולשחרר את העומס מהגלגל התקוע ולהמשיך בנסיעה. (אי ציות להוראות היצרן עלול לגרום לנזק בלתי הפיך ל- EZRaider).

מומלץ לחבוש קסדה ולעשות שימוש בציוד מגן

טעינה

אזהרה!

חשוב להטעין את הסוללה במלואה לפני הנסיעה הראשונה.

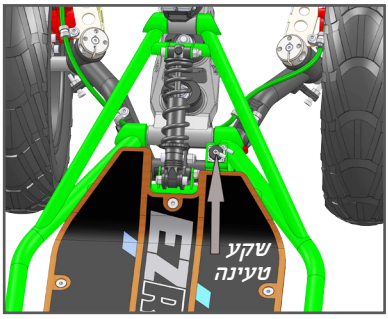

1. ודא כי בלם החניה משולב.
2. ודא כי מפתח ההפעלה במצב כבוי OFF.
3. פתח את מכסה שקע הטעינה.
4. הכנס את תקע הטעינה לתוך שקע הטעינה הממוקם בפינה הימנית הקדמית של משטח העמידה של ה-EZRaider.
5. חבר את כבל האספקה של המטען לשקע חשמל תקני.
6. חיווי LED אדום במטען מאשר שהסוללה נטענת, חיווי LED ירוק במטען מאשר שהסוללה מלאה.
7. בסיום הטעינה יש לנתק את המטען משקע החשמל ולאחר מכן לנתק את תקע הטעינה מה-EZRaider.
8. סגור את מכסה שקע הטעינה.
9. בסיום חיי הסוללה וחלקים אחרים הניתנים למחזור יש להעבירם למרכז השירות או ליצרן.

אזהרה!

1. **אין לעמוד על משטח ה** EZRaider **בעת הטעינה.**
2. **המטען מיועד לשימוש אך ורק עם סוללות** EZRaider **מקוריות.**
3. **יש למקם את המטען בסביבה מאווררת היטב, נקיה ויבשה.**
4. **המטען בנוי בתוך קופסת אלומיניום, המסייעת בפיזור החום. אין לכסות את המטען בעת הפעולה, כדי למנוע חימום יתר.**
5. **יש להשתמש אך ורק במטען מורשה של היצרן.**
6. **אין לפרק את המטען. יש לפנות לטכנאי מוסמך, כאשר תיקון או שרות נדרשים.**
7. **מידע נוסף נמצא במדריך המשתמש במצורף למטען.**

הובלה

1. כאשר הכידון מקופל נדרש לוודא כי כלל הפקדים והמתגים מוגנים מפגיעה ושבר.
2. בהובלה חיצונית בתנאי מזג אוויר גשומים, נדרש להגן על ה- EZRaider מפני הגשם, ולכסות את הכלים עם כיסוי אטום נגד מים.
3. לאחר הובלה כאשר כידון ה- EZRaider מקופל , נדרש לבצע מס' לחיצות על ידיות הבלם על מנת להוציא את האוויר ממערכת הברקס.
4. בתחילת נסיעה לאחר הובלה, נדרש לחזק את בורג מנגנון הקיפול.

אחסון

1. יש לוודא כי ה-EZRaider מאוחסן במקום מאוורר ויבש.
2. יש לטעון את הסוללה לפני האחסון.
3. בתקופת אחסון ממושכת יש לטעון את הסוללה אחת ל- 6 חודשים.
4. בעת איחסון יש לנפח את הצמיגים ללחץ מרבי בהתאם לטבלת לחץ אויר.

ניקוי

1. סובב את מפתח ההפעלה למצב כבוי.
2. הסר אבק, אדמה ולכלוך בעזרת מברשת יבשה עדינה.
3. השתמש במטלית רכה, או ספוג עם מעט מים כדי לנקות את ה-EZRaider.
4. נגב את ה-EZRaider בעזרת מטלית רכה ספוגה במים נקיים.
5. יבש את ה-EZRaider בעזרת מטלית רכה סחוטה היטב.

כאשר קיים לכלוך קשה על ה- EZRaider ניתן לבצע שטיפה בלחץ מים במרחק של מטר וחצי בין ה-EZRaider לבין פיית השטיפה בלחץ מים שלא יעלה על 150 Bar. אין להפעיל לחץ יישיר על חיבורים חשמליים ו/או רכיבי הכידון ו/או צמות החשמל.

אזהרה!

1. **חדירת מים למנוע כתוצאה משטיפה לא נכונה של ה-**EZRaider **עלולה לגרום לאובדן אחריות יצרן.**
2. **חומרי ניקוי וכימיקלים עשויים לגרום לקורוזיה ולשינוי גוון בצבע.**

תחזוקה

תחזוקה שוטפת היא תנאי הכרחי לשמירה על תקינות ובטיחות ה-EZRaider. הקפדה על תוכנית התחזוקה המאושרת על ידי היצרן תסייע להשגת ביצועים מיטביים ואורך חיים מרבי של ה-EZRaider.

אזהרה!

1. **יש לבצע כל עבודת תחזוקה כאשר מפתח ההפעלה במצב כבוי.**
2. **יש לבצע כל עבודת תחזוקה כאשר ה-**EZRaider **ממוקם על מגבה והגלגלים המניעים אינם במגע עם הקרקע.**
3. **כל עבודות התחזוקה, פרט לבדיקה לפני נסיעה, צריכות להתבצע במרכז שרות מורשה.**
4. **במידה ומתגלה תקלה יש לפנות למרכז שירות מורשה.**

טבלת תחזוקה

תחזוקה בסיסית לפני כל נסיעה תבוצע ע"י המשתמש. החל מהשעה ה-10 (טיפול הרצה ניתן כהטבה וללא תשלום בנקודות השירות). בכל תקלה או בעיה יש לפנות למרכז שירות מורשה.

		ע"י המשתמש	יש לפנות למרכז שירות מורשה				
	שעות	לפני כל נסיעה	10	100	300	500	1,000
מנוע	בדיקת סיגרה בורג חיבור דיסק - מנוע		V	V	V	V	V
	בדיקת סיגרה בורג סגירת מנוע		V	V	V	V	V
מוטות היגוי	בדיקת סיגרה בורג חיבור מוט קישור ארוך - זרועות היגוי		V	V	V	V	V
	בדיקת חופש I-Goint במוט ארוך		V	V	V	V	V
	בדיקת סיגרה בורג חיבור מוט היגוי קצר - זרוע היגוי		V	V	V	V	V
	בדיקת חופש I-Goint במוט קצר		V	V	V	V	V
מערכת בלמים	בדיקת סיגרה חיבור קליפר לזרועות		V	V	V	V	V
	בדיקת נוזל בלם במשאבות הבלימה		V	V	V	V	V
	בדיקת חבורי צנרת מערכת בלימה		V	V	V	V	V
מכלול בולם קדמי	בדיקת סיגרה בורג מכלול בולם קדמי לשלדה		V	V	V	V	V
	תותב בס"ס בולם קדמי		V	V	V	V	V
	בדיקת חופש מוט I-Goint בבולם קידמי		V	V	V	V	V
	בדיקת סיגרה בורג חיבור בולם קדמי למכלול מתלה קדמי		V	V	V	V	V
זרוע היגוי מרכזי	בדיקת סיגרה בורג סגירת זרוע		V	V	V	V	V
	בדיקת סיגרה בורג חבק זרוע		V	V	V	V	V
	החלפת ציר היגוי מרכזי**						V
זרועות היגוי ימין ושמאל	בדיקת סיגרה בורג חבק זרוע ימין ושמאל		V	V	V	V	V
	בדיקת סיגרה בורג מרכוז		V	V	V	V	V
זרוע קדמית	בדיקת סיגרה בורג חיבור בין מכלול מתלה קדמי לזרוע קדמית		V	V	V	V	V
	בדיקת תותבים בחיבור זרוע לבס"ס מתלה		V	V	V	V	V
זרוע אחורית	בדיקת סיגרה בורג חיבור בין בולם לשלדה		V	V	V	V	V
	בדיקת סיגרה בורג חיבור בין זרוע אחורית למכלול מתלה אחורי		V	V	V	V	V
	בדיקת תותבים בחיבור זרוע לבס"ס מתלה		V	V	V	V	V
בס"ס מתלה קדמי	בדיקת סיגרה לבורג בס"ס מתלה עליון		V	V	V	V	V
	בדיקת חופש מיסב ציר היגוי *			V	V	V	V
	בדיקת תקינות גומי עליון	V	V	V	V	V	V
	בדיקת תקינות גומי תחתון	V	V	V	V	V	V
	בדיקת סגירה באום סגירת מתלה	V	V	V	V	V	V
בס"ס מתלה אחורי	בדיקת סיגרה לבורג סגירת בס"ס אחורי תחתון		V	V	V	V	V
	בדיקת תקינות גומי עליון	V	V	V	V	V	V
	בדיקת תקינות גומי תחתון	V	V	V	V	V	V
	בדיקת סגירה באום סגירת מתלה		V	V	V	V	V
מכלול ידי סרן	בדיקת פין ביטחון ובדיקת סגירה לאום סגירה בין יד סרן לנאבה		V	V	V	V	V
	בדיקת חופש מיסב		V	V	V	V	V
שלדה	בדיקת סגירה בורג חיבור שלדה למכלול מתלה אחורי		V	V	V	V	V
	בדיקת סגירה בורג חיבור שלדה למכלול מתלה קדמי		V	V	V	V	V
	בדיקת סגירה תפס צנרת בלימה וצמות חשמל המנועים		V	V	V	V	V
כידון	בדיקת סגירה בבורג חבק כידון		V	V	V	V	V
	בדיקת סגירה בבורג סגירת כידון		V	V	V	V	V
לוח עמידה	חיזוק בורג סגירת לוח עמידה		V	V	V	V	V
נאבה	בדיקת סגירה בבורג סגירת דיסק לנאבה		V	V	V	V	V
מנגנון קיפול	בדיקת סגירה באום נעילה של בורג פרפר		V	V	V	V	V
	בדיקת סגירת בבורג ציר		V	V	V	V	V
	בדיקת סגירה בברגי מנגון קיפול		V	V	V	V	V
שקע טעינה	בדיקת סגירה בבורג סגירת שקע טעינה		V	V	V	V	V
גלגלים	בדיקת סגירה בבורג סגירת גלגלים		V	V	V	V	V
בקרים	בדיקה ויזואלית: תושבת, חיבורים וניקיון		V	V	V	V	V
	בדיקת שלמות חיווט, העדר שפשופים וקרעים		V	V	V	V	V
סוללה	בדיקת ויזואלית: תושבת, חיבורים , סוללה ניקיון , תפס		V	V	V	V	V
	בדיקת שלמות מעטפת הסוללה		V	V	V	V	V
	החלפת סוללה	על פי צורך					

* בדיקה ויזואלית כל החלפה של ציר היגוי מרכזי

** בהתאם להנחיות יצרן ובהתאם לגרסת המכלול

1. טבלת התחזוקה מתייחסת לכלי בעל מד שעות.
2. התקנת מד שעות תבוצע כחלק ממדיניות החברה על גבי כלים שטרם התקינו להם את מד השעות ובמרכז שרות מורשה.
3. כלי שטרם הותקן עליו מד שעות מחוייב לעבור טיפול לא יאוחר מ-3 חודשים ובכפוף למדיניות החברה והאחריות.
4. במקרה של תאונה יש לפנות באופן מיידי למרכז השירות הקרוב לטיפול על פי הצורך.
5. בסיום כל יום באזורים עם מליחות גבוהה יש לרסס עם ספריי שמן סיליקון את מחברי האייגונטים.

איתור תקלות

הטבלה הבאה מספקת הוראות לאיתור תקלות ותיקונן בעת השימוש ב-EZRaider.

בכל תקלה, או תופעה שאינה מופיעה בטבלה, נא לפנות למרכז שרות, או לשרות הלקוחות בכתובת הדוא"ל : info@ezraider.com. בכל מקרה בו התקלה פוגעת בבטיחות השימוש, יש ליצור קשר עם שרות הלקוחות, או עם מרכז שרות מורשה.

אזהרה!

1. **אין להסיר את משטח העמידה. הסרת המשטח על ידי מרכז שרות מורשה בלבד!**
2. **אין לפרק את המתגים.**
3. **כל פעולה הנעשית על ידי המשתמש מעבר לרשום בטבלה תגרום לביטול האחריות!**
4. **כל תקלה אשר אינה מאפשרת נסיעה ואינה מפורטת בטבלה, יש לפנות למרכז שירות**

	הבעיה	גורם אפשרי	תיקון
1	EZraider אינו נוסע כאשר לוחצים על המצערת.	מפתח ההפעלה נמצא במצב כבוי.	סובב את מפתח ההפעלה למצב פועל.
		הסוללה אינה טעונה.	טען את הסוללה.
		בלם החניה נעול.	שחרר את נעילת בלם החניה.
2	נסיעה מקוטעת.	סוללה ריקה.	טען את הסוללה.
3	ירידה בביצועים בעת נסיעה תחת עומס כבד.	התחממות בקר / מנוע.	עצור, כבה את ה-EZraider. אפשר למערכות להתקרר למשך 10 דקות.
4	נסיעה לא יציבה.	תקר.	תקן את התקר.
		לחץ אוויר לא תקין.	נפח את הגלגלים ללחץ האוויר המומלץ .
5	מנוף הבלם לחוץ אך ה-EZraider אינו עוצר.	תקלה במערכת הבלימה.	פנה למרכז שרות. אין להשתמש בכלי הרכב!
6	EZraider אינו מאט כרגיל בעזיבת מצערת.	בקר לא תקין.	פנה למרכז שרות.
7	רעש מהבלמים בעת נסיעה.	עצם זר נלכד בין הרפידה לצלחת הבלימה.	שחרר את העצם הזר.
8	ה-EZraider אינו נוסע לאחור.	מנגנון בטיחות פועל.	הרפה מהמצערת, עצור במקום, נסה שנית.
9	מד מרחק / מהירות אינו מגיב לנסיעה.	מגע לקוי בתושבת.	פנה למרכז שרות.
10	אורות לא פועלים.	תקלה במתג.	כבה והדלק.
		מערכת חשמלית אינה פועלת.	בדוק את שלמות החיווט.

החלפת תקר

במקרה של תקר באחד הגלגלים יש לפנות לחנות מוסמכת לתיקון תקרים או למרכז שירות מורשה.

מנגנון כיסא

הוראות פירוק והרכבה

1. פירוק כיסא ה- EZRaider הכרחי רק במידה ונדרש לקפל את מוט הכידון .
2. המשתמש יכול לפרק את הכיסא בכוחות עצמו וללא כלים מיוחדים.
3. לצורך פירוק הכיסא יש לשחרר את בורג "פרפר" המאפשר שליפת הכיסא
4. כדי להרכיב את הכיסא יש למקמו בתוך התושבת ולחזק את בורג ה"פרפר"
5. יש לוודא כי בורג ה"פרפר" סגור היטב כך שלא תתאפשר תנועה של הכיסא.

כידון

הוראות קיפול והרכבה

1. קיפול הכידון יבוצע ע"י שחרור בורג הפרפר עד ליציאת הלשונית הנועלת ממקום מושבה.
2. קיפול הכידון יבוצע רק לאחר הוצאת הכיסא.
3. בשלב פתיחת בורג הפרפר ושחרור הלשונית יש לאחוז בכידון כך שלא יתקפל באופן לא רצוני.
4. הורדת הכידון למצב למצב מקופל תבוצע בזהירות תוך שמירה על שלמות החלקים המורכבים עליו.
5. נעילת הכידון במצב פתוח תבוצע על ידי הרמת הכידון ונעילת בורג הפרפר. יש להקפיד שלשונית הנעילה תיכנס באופן מדוייק למקום מושבה בתושבת.
6. בכל נסיעה יש לבדוק את נעילת הכידון לאחר נסיעה של 5 הדקות הראשונות.

אביזרים נילווים

סבל ציוד דגם EZRaider

סבל מעוצב עשוי פלדת אל חלד המאפשר חיבור של ארגז כלים לנשיאת הציוד של הרוכב .

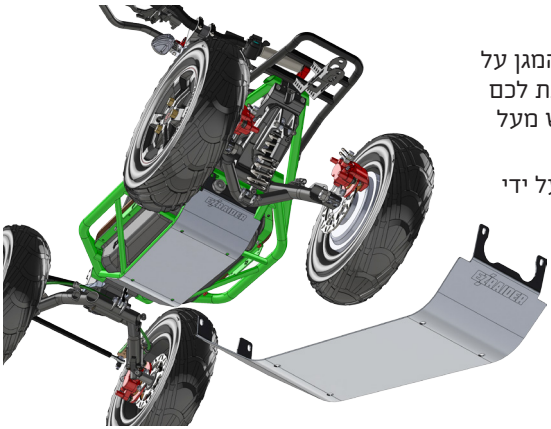

מגן גחון

לוח מגן מאלומיניום באיכות גבוהה המגן על החלק התחתון של הכלי, על מנת לתת לכם שקט נפשי לרכוב דרך שיחים, לגלוש מעל אבנים ולעבור בבוץ בלי דאגות.

לוח אלומיניום Billet 6061 המיוצר על ידי מכונת CNC

מגן ידיים (בר קדמי)

לשמירה מקסימלית על כפות הידיים מפגיעה של ענפים וקוצים בזמן הרכיבה בעיר, במסלול, בשדה וכו.

מוטות אלומיניום Billet 6061 בקוטר 22 מ"מ (0.86 אינטש) מיוצרים במכונת CNC

DSraider LTD

Doc# 10MRM002 Rev3 – He